# 展示計画書



| | | | | |
|---|---|---|---|---|
| 展覧会名 | （主催者　　） | | | |
| 展示期間 | 年　　月　　日～　　月　　日 | | | |
| 設営日・撤収日 | 設営 | 月　　日（　　時から） | 撤収 | 月　　日（　　時から） |

展示区画

※使用を希望する区画に〇をつけてください。

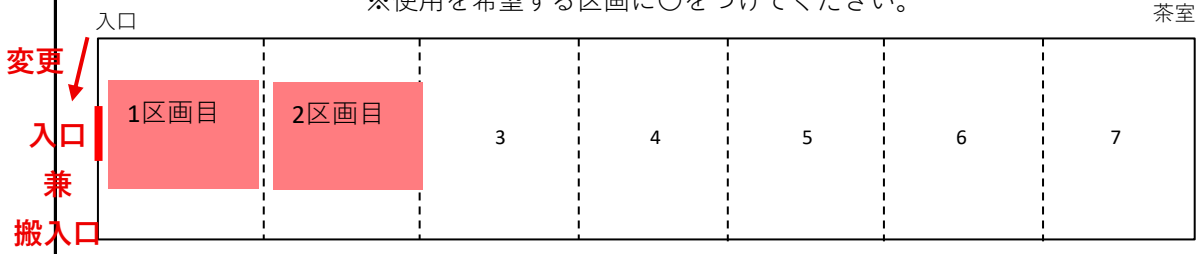


展示台

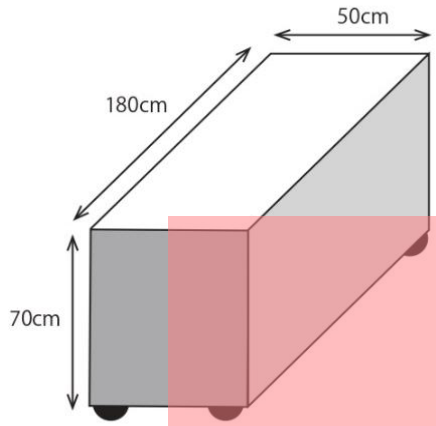


希望台数　　台（6台中）

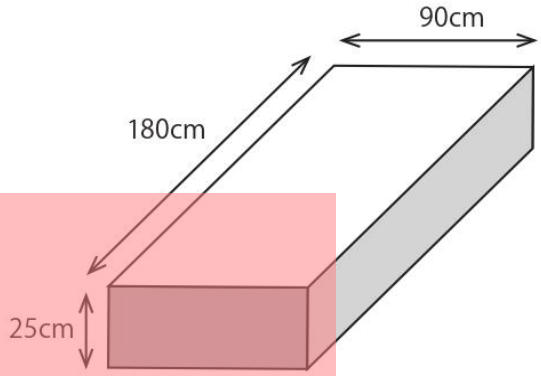


希望台数　　台（5台中）

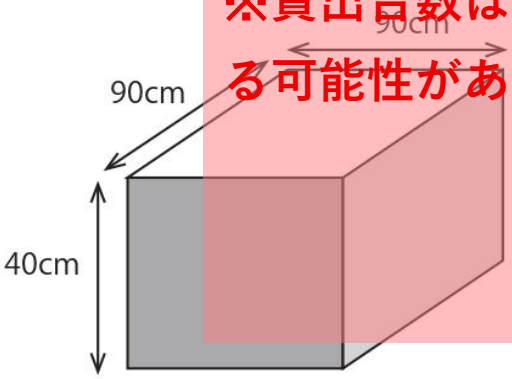


希望台数　　台（2台中）

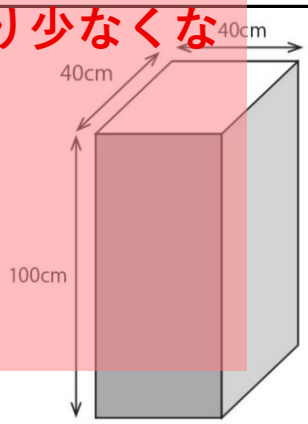


希望台数　　台（2台中）

**現在貸出を検討中です。**
**※貸出台数は例年より少なくなる可能性があります。**

受付用机

寸法
高さ90cm×幅176cm×奥行70cm

希望台数　　台（5台中）

# 展示計画書



| | | |
|---|---|---|
| 折り畳みイス | <br>**こちらの椅子の貸し出しは中止します。**<br>希望脚数<br>脚（22脚中） | <br>希望脚数<br>脚（28脚中） |
| ワイヤー | 必要（　　本程度）・　不要 | |
| 高所作業台 | やぐら　・　脚立　（　中210cm・小150cm　）・　不要<br>**やぐらの貸し出しは可能ですが、組み立て・解体の条件などが変更となる可能性があります。**<br>【やぐらを使用する方へ】<br>やぐらの保管スペースが備えている区画内に納まる（　　）区画目　・　ない<br>【やぐら使用について】※下記を読んでチェックを入れてください。<br>□　**やぐらを使用する場合は、組み立て・解体を主催者様が行ってください。** | |
| 控え室 | 二階　・　一階応接室　・　不要<br>**控え室は使用中止となります。**<br>【控え室使用について】※下記を読んでチェックを入れてください。<br>□　美術館のイベントなどにより、使用できない日もあります。<br>□　他団体との共同利用や場所の移動をお願いすることがあります。 | |
| 可動壁 | ※【可動壁使用について】を参考に、可動壁を置きたい場所に可動壁を描いてください。<br> 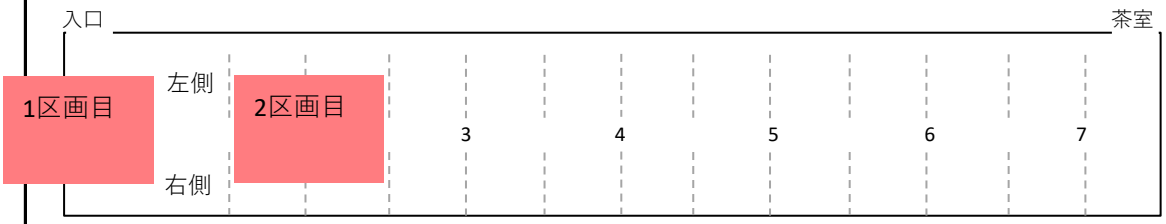 <br><br>可動壁　左　　枚（4枚中）・　右　　枚（4枚中）※会場入り口から正面に見た場合の左右です。 | |
| | 【可動壁の使用について】<br> 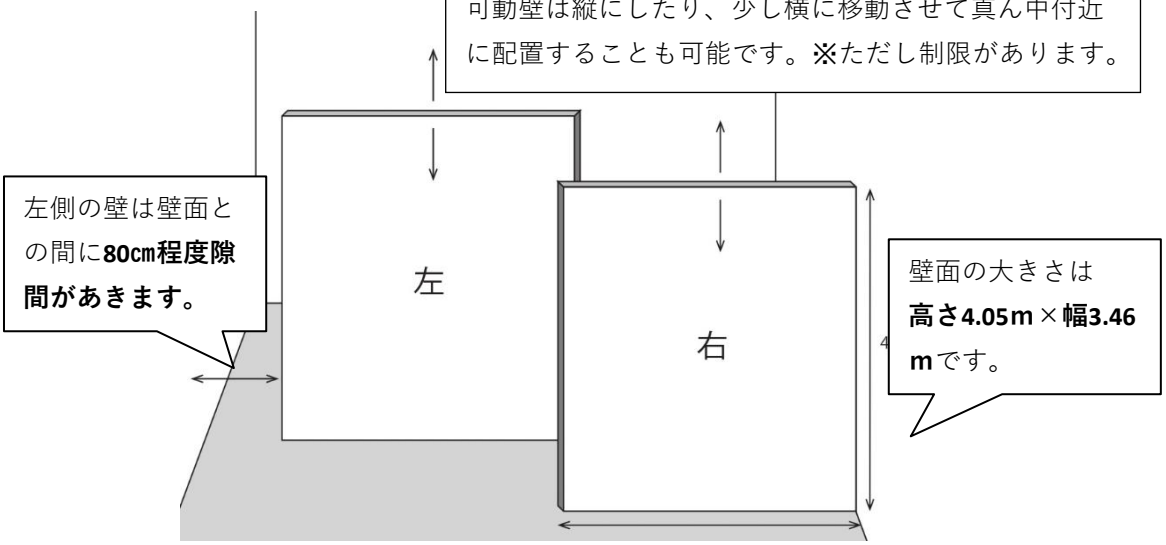 <br> | |

# 展示計画書



| | |
|---|---|
| 主催者準備品 | ■　申請書類一式（利用申請書・展示計画書）<br>■　展示作業に必要なヒートン・金づち・小鋲など全ての道具<br>■　展示作品<br>■　展覧会の案内状 |
| | 【主催者準備品について】※下記を読んでチェックを入れてください。 |
| | □　**展示計画申請書に記載のある貸出品以外は原則貸出を行っておりません。**主催者様側でご用意いただくか、何かご希望がある場合は事前にご相談ください。<br>□　**【貸館展示計画書】で申請した物品の会場内への搬出入は主催者様の方でお願いします。**<br>□　**太さ0.9㎜以上の小鋲・画鋲、両面テープは使用できません。** |
| 物販 | 物品販売を希望　する　・　しない |
| | 販売内容 |
| | 【物販について】※希望する場合は下記を読んでチェックを入れてください。<br>□　**展示作品の販売はできません。**<br>□　**物品販売手数料を売り上げの総額5%いただきます。**<br>□　展覧会最終日、もしくは後日に売上報告書を記入の上、美術館事務局に物品販売手数料をお支払いください。<br>□　**販売する場所は美術館玄関フロアとなります。**展示会場とは別に販売用受付をご用意ください。<br>□　**販売する物品の価格は、１点につき1万円程度を上限に設定してください。**<br>□　販売に関する全ての行為（金銭のやり取りや釣銭の用意など）は主催者様側で行ってください。<br>□　事前の許可なく販売を行ったり、上記に違反した場合は販売の取りやめをお願いします。<br>**物販は中止となります。** |
| その他の注意事項 | 【搬入・展示・撤収作業について】　※下記を読んでチェックを入れてください。<br>□　使用禁止のものを使うなど、壁面を汚す・破壊する行為はお控えください。<br>□　展示室・~~休憩室~~は撤収の際、清掃まで行ってください。 |
| | 【展覧会会期中について】　※下記を読んでチェックを入れてください。<br>□　会期中は毎日、受付および作品の管理を行ってください。**展覧会の入館者数を毎日美術館受付へご報告ください。**※入館者数記入用紙があります。<br>□　受付がシフト制の場合はシフトを事前に決定の上、美術館にご報告ください。<br>□　**会場内への生花の持ち込みはできません。※美術館玄関のみ可**<br>□　**館内での飲食、喫煙は禁止です。**~~**※飲食は控え室のみ可**~~<br>□　ゴミは必ず毎日持ち帰ってください。<br>□　**展覧会関係者はできるだけ河川敷市民駐車場(無料)または民営駐車場をご利用ください。** |
| | 【その他のお願い】　※下記を読んでチェックを入れてください。<br>□　展覧会の案内状などを作成するときは以下の情報の掲載をお願いします。<br>1、開館時間　9：30～17：30（最終入館は17：00まで）<br>2、最終日の最終入館時間（撤収開始時間の30分前まで）<br>3、入館料（常設展の観覧する場合は別途入館料が必要） |